Netolerované rozměry délek ISO 2768-mK	
Rozsah [mm]	Úchylky [mm]
od 2000 do 4000	±2
od 1000 do 2000	±1,2
od 400 do 1000	±0,8
od 120 do 400	±0,5
od 30 do 120	±0,3
od 6 do 30	±0,2
od 0,5 do 6	±0,1

Netolerované rozměry úhlů ISO 2768-mK	
Délka odvěsny [mm]	Úchylky [°]
přes 400	±0°5'
od 120 do 400	±0°10'
od 50 do 120	±0°20'
od 10 do 50	±0°30'
do 10	±1°

Ra 6,3

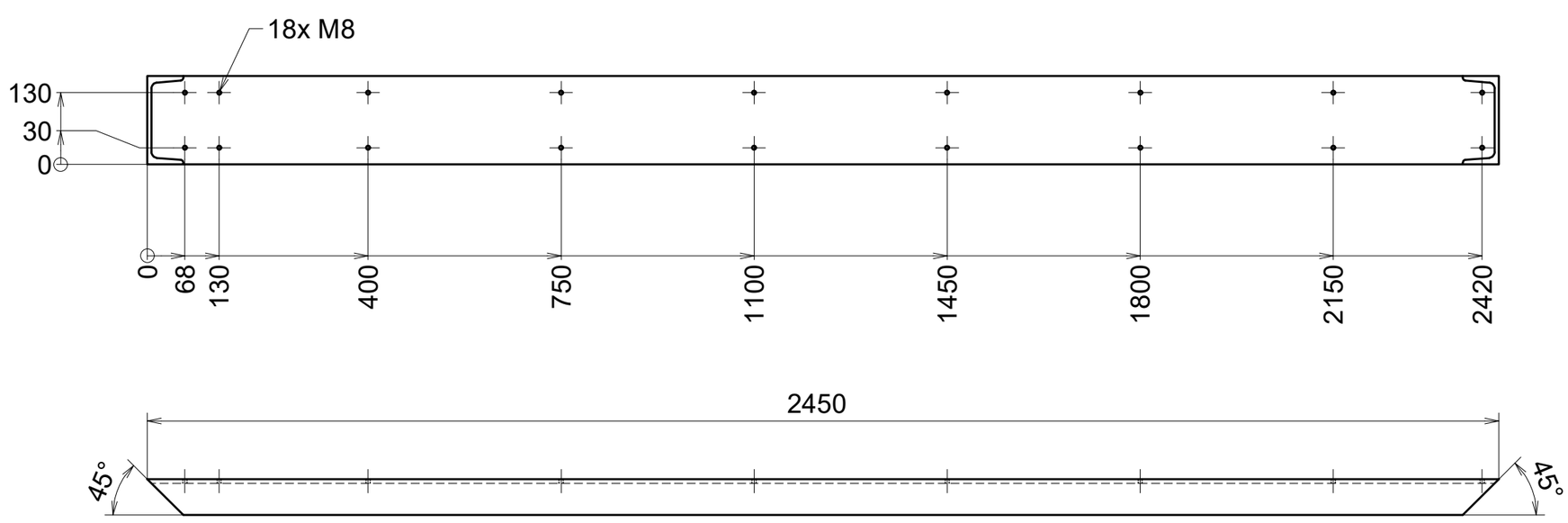

(1 : 15)

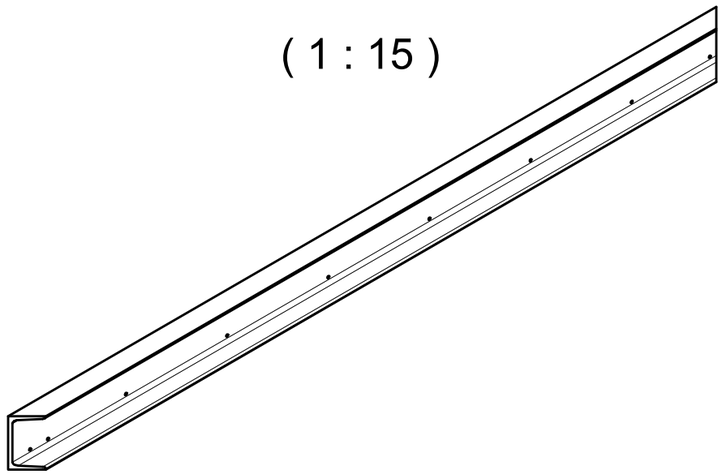

ODJEHLIT

TOLERANCE ROZTEČE ZÁVITŮ ± 0,2

Polotovar: Semi-finished: OCP00011037	Norma: Standard: DIN 1026-1	Rozměr: Dimension: U 160	
Materiál: Material: S355 J2 (1.0577)	Povrchová úprava: Surface treatment:		
Hmotnost (kg): Mass (kg): 45,5	Název: Title: PROFIL - U		
Štěpánská 34, 110 00 Praha 1, www.ice.cz			
Navrhl: Designed: Dalibor Kunc správce	Číslo výkresu: Drawing No.: TaO-00135		Revize: Revision: 00
Datum: Date: 02.12.2025			
Schválil: Approved: Dalibor Kunc	Přesnost: Precision: ISO 2768 - **mK**	Měřítko: Scale: 1 : 10	
Datum: Date: 22.01.2026	Tolerance: Tolerance: ISO 8015	List: Sh.: 1 / 1	Formát: Format: A3

Tato technická dokumentace je duševním vlastnictvím firmy ICE Industrial Services a.s.. Bez souhlasu vlastníka nesmí být kopírována, publikována ani poskytnuta třetí osobě.

This technical documentation is the intellectual property of the company ICE Industrial Services a.s.. Copying, publishing or disclosure to third parties without the expressed permission of the owner is forbidden.

REV.	POPIS / DESCRIPTION	SCHVALIL / APPROVED	DATUM / DATE